C方式変更整理書 No. UC11211	2017-10-17	全面	青田	田中

SURFACE ROUGHNESS: RATINGS (a) | UNDER 0.8 | UNDER 6.3 | UNDER 25 | UNDER 100 | MAY BE OMITTED

1st ANGLE PROJECTION

PLAN RECORD

ISO METRIC SCREW THREADS

PREVIOUS DRAWING U6-6K002

NO.	DESCRIPTION (DATE)	ZONE	APPROVED	CHECKED
A	ビットン安置位置変更した。 C方式変更整理書 No. UC9060 2014-01-21	D,E-1	吉川	田中
B	過給機配置を見直した。 防振ステー取付可能位置を追加した。 本体取合い部変更につき格子寸法変更した。 C方式変更整理書 No. UC-9425 2014-07-16	全面	江戸	吉川 田中

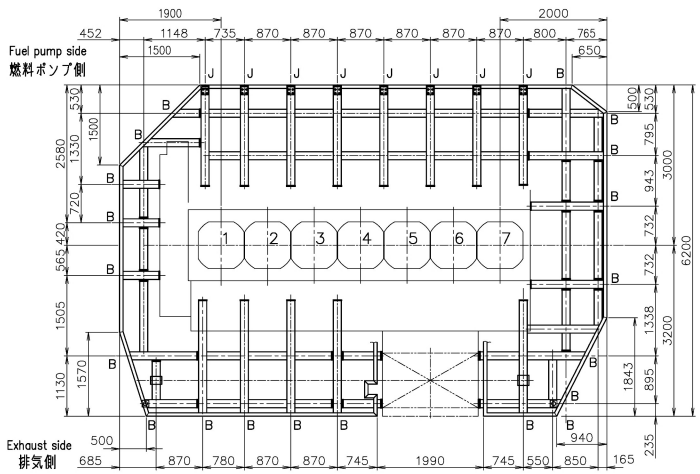

Lower platform
下部格子

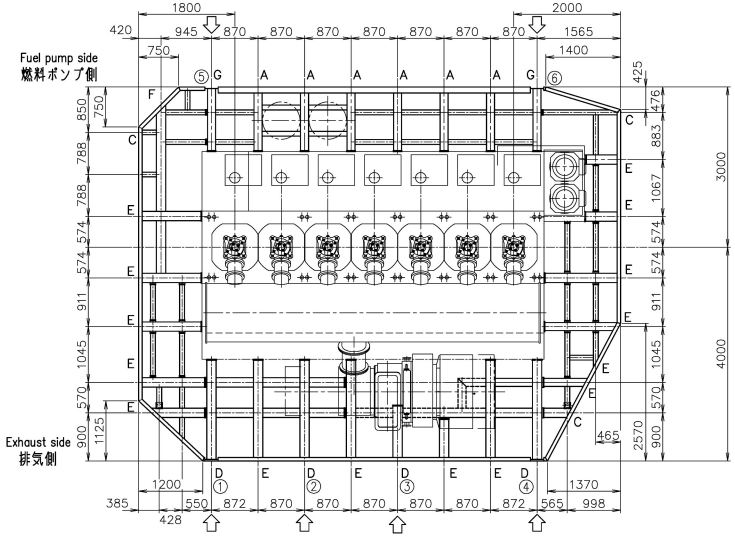

Upper platform
上部格子

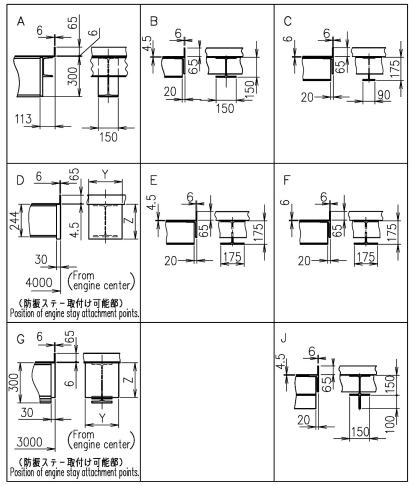

Position of engine stay attachment points.
：防振ステー配置可能位置

Engine stay type		1	2	3	4	5	6	TOTAL	Y	Z
Friction	CASE1	○	○		○			3	175	244
	CASE2	○		○	○			3		
	CASE3	○			○	○	○	4		
Hydraulic		○			○	○	○	4	250	260

備考

1. 次のものは、供給範囲に含まれません。
   (A) 上部格子用外側支柱及び回手摺
   (B) 格子（フロア←→下部格子及び、下部格子←→上部格子間）
2. 敷板　上部ポンプ側　T6
   それ以外　T4.5

Remarks

1. Following shall be supplied by the shipbuilder.
   (A) Handrail and props on upper platform
   (B) Large stairs between upper-and middle-and lower-platforms.
2. Plate thickness of platform
   Upper platform (pump side) t=6
   Upper platform (exhaustside) } t=4.5
   Lower platform

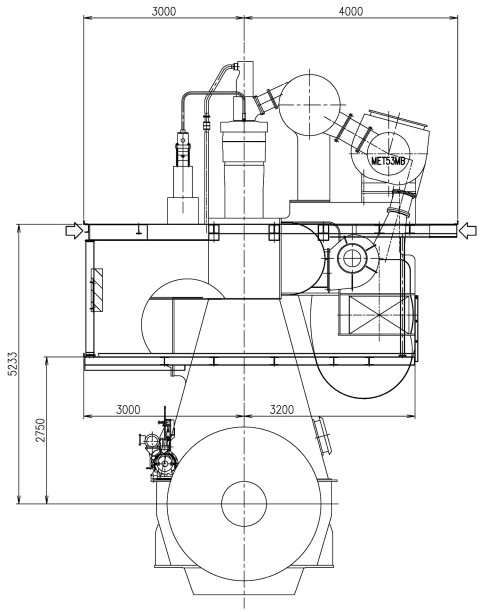

View from driving end
出力軸端より見る

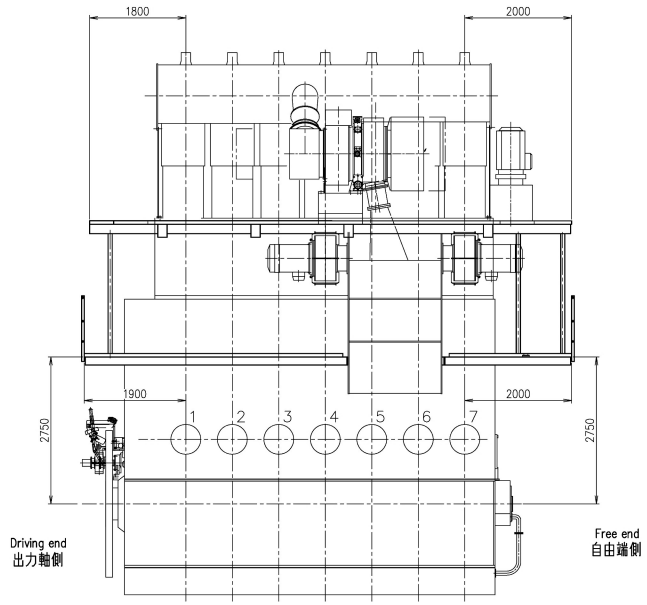

View from exhaust side
排気側より見る

基本図

		1	Platform arrangement 格子配置図				1
SYMB	WORKING	PART NO.	MARK	DESCRIPTION	MATERIALS	TEST P. / 1-PIEC / TOTAL / WEIGHT (kg)	QUANTITY PER SET

開発部		7UEC50LSH-Eco	
APPROVED 杉原	APPROVED	Platform arrangement	
CHECKED 江戸	CHECKED	格子配置図 (ME53MBx1)	1/1
DRAWN 吉川 田中	DRAWN		64-01
DATE DRAWN 2013-10-16	DRAWING NO. U6-6K005	REV.NO. C	
SCALE 1/50			

OWNER

COPY FOR A1 A3

DRAWING NO. U6-6K005 C

THIS DRAWING IS THE PROPERTY OF JAPAN ENGINE CORPORATION, AND SHALL NOT BE REPRODUCED, NOT BE USED TO FURNISH ANY INFORMATION FOR MAKING DRAWINGS OR APPARATUS EXCEPT FOR THE CASE WHERE JAPAN ENGINE CORPORATION AGREES WITH WRITTEN MATERIALS.

COMMON VARIATION OF TOLERANCE (MACHINING) (M.M)	RATINGS OF NOMINAL DIMENSION	OVER 0.5 TO 6	OVER 6 TO 30	OVER 30 TO 120	OVER 120 TO 400	OVER 400 TO 1000	OVER 1000TO 2000	OVER 2000TO 4000	OVER 4000TO 8000	OVER 8000TO 16000
	TOLERANCE	±0.1	±0.2	±0.3	±0.5	±0.8	±1.2	±2.0	±2.0	±2.5

JAPAN ENGINE CORPORATION

ACAD

DRAWN ISSUED